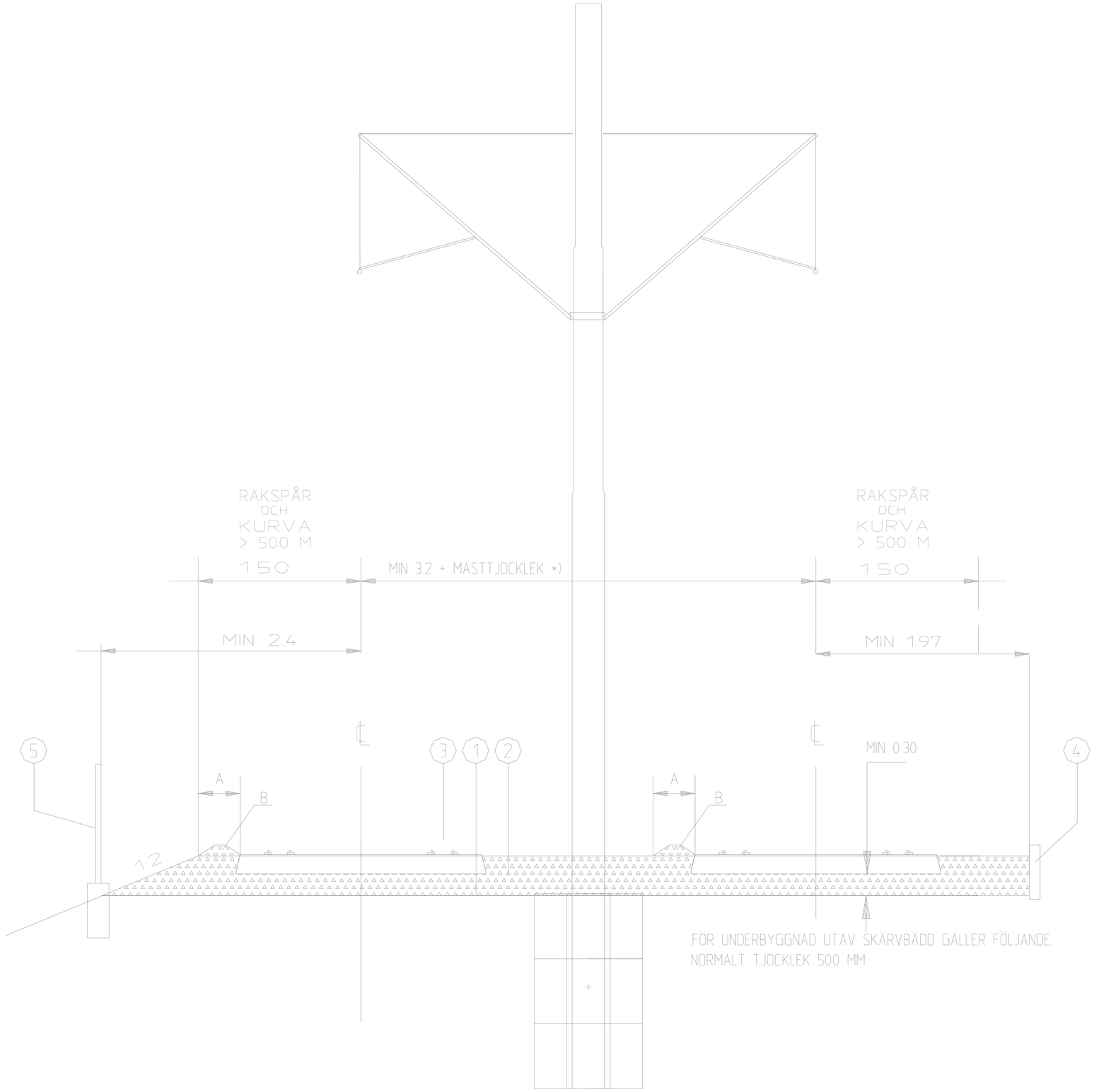

ARBETSBESKRIVNING

ALLMÄNT

FÖR UTFÖRANDE OCH MATERIAL GÄLLER VÄG 94, OM EJ ANNAT ANGES.

BETRÄFFANDE LUTNINGAR AV TERRASSYTAN M.M; SE TVÄR- OCH LÄNGDSEKTIONER Å ARBETSRITNINGAR.

ARBETENA UTFÖRS I FÖLJANDE ORDNING:

1 SCHAKT TILL TERRASSYTAN

URSCHAKTNING GÖRS FÖR STOPPMAKADAMMEN TILL CA 300 MM UNDER BLIVANDE SLIPERS U.K.
SCHAKTARBETENA UTFÖRS FÖRSIKTIGT SÅ ATT TERRASSEN INTE BLIR UPPLUCKRAD ELLER STÖRD.
TERRASSEN SKALL HELA TIDEN VARA VÄLDRÄNERAD.

2 UTLÄGGNING AV ÖVERBYGGNADSMATERIALEN

STOPPMAKADAM SKALL HA FRAKTION 16/32 MM OCH FÖLJA BANVERKETS NORMER TB 08.030.
LAGRETS TJOCKLEK SKALL VARA MIN 300 MM UNDER SLIPERS U. K.
MAKADAMMEN UTLÄGGS FÖRSIKTIGT MED HJÄLP AV EN LÄTT OCH BREDBANDAD BANDTRAKTOR.

PÅ BROAR UTFÖRS PACKNING EJ MED VIBRERANDE VÄLT.

3 INSTALLATION AV RÄLER, VÄXLAR M.M.

MONTERAT SPÅR SKALL LIGGA MAX 50 MM UNDER FÄRDIG HÖJD.
UTLÄGG AV RESTERANDE STOPPMAKADAM UTFÖRS EFTER SPÅRET HAR MONTERATS,
VAREFTER SPÅRJUSTERING UTFÖRS TILL RÄTT NIVÅ OCH
EVENTUELL KOMPLETTERING MED STOPPMAKADAM GÖRS.
RÄLER, SLIPRAR OCH BEFÄSTNINGAR SKALL VARA FRIA FRÅN MAKADAM.
BALLASTMAKADAM SKALL LIGGA I NIVÅ MED SLIPERSÖVERKANT, + 0 - 20 MM.

4 KANTSTEN

NORMALT TYP RV 4 VID FÖRHÖJT SPÅROMRÅDE.

5 SKYDDSRÄCKE

RÄCKET KAN ÄVEN PLACERAS MELLAN SPÅRRIKTNINGARNA.
TYP AV RÄCKE ENLIGT C 2 PUNKT B 4.3.

ANVISNINGAR

Mått i meter där ej annat anges.

*) Vid kurva görs tillägg enligt ritn. 363/93-3582.

A skall vara för rakspår och kurva,
R ⩾ 500 0.35 m; R < 500 0.50 m.

B Vid R < 400 skall ballastskuldran överhöjas med 0.10 m.

Rev lit	Antal rev	Rev datum	Rev omfattning	Verkens rev datum	Rev godkänd
B		96-01-15	SEKTION OCH TEXT		J C
A		95-01-16	PUNKT A OCH B SAMT BALLASTTJOCKLEK		J C

GATUBOLAGET

GÖTEBORGS GATU AB
TEKNIK
BOX 1086
405 23 GÖTEBORG
TEL 031/62 80 00

UPPRÄTTAD FÖR
GÖTEBORGS STAD
TRAFIKNÄMNDEN

HANDLÄGGARE: JAN CARLEHÖJD
KVAL SÄKRAD:
RITAD/DWG-FIL: JCSPAR8
KONSTR AV:
DNR:
GODKÄND GÖTEBORG: 93-12-01

STANDARDRITNING

SPÅRÖVERBYGGNAD PÅ LINJE, VIGNOLRÄL
MED MAKADAM

Konstruktion och arbetsordning

SKALA	OBJEKTSNR	RITNINGSNR	REV
1:10 vid A1		363/93-3528	B